Щрун 3/48 1-дверь MECAS

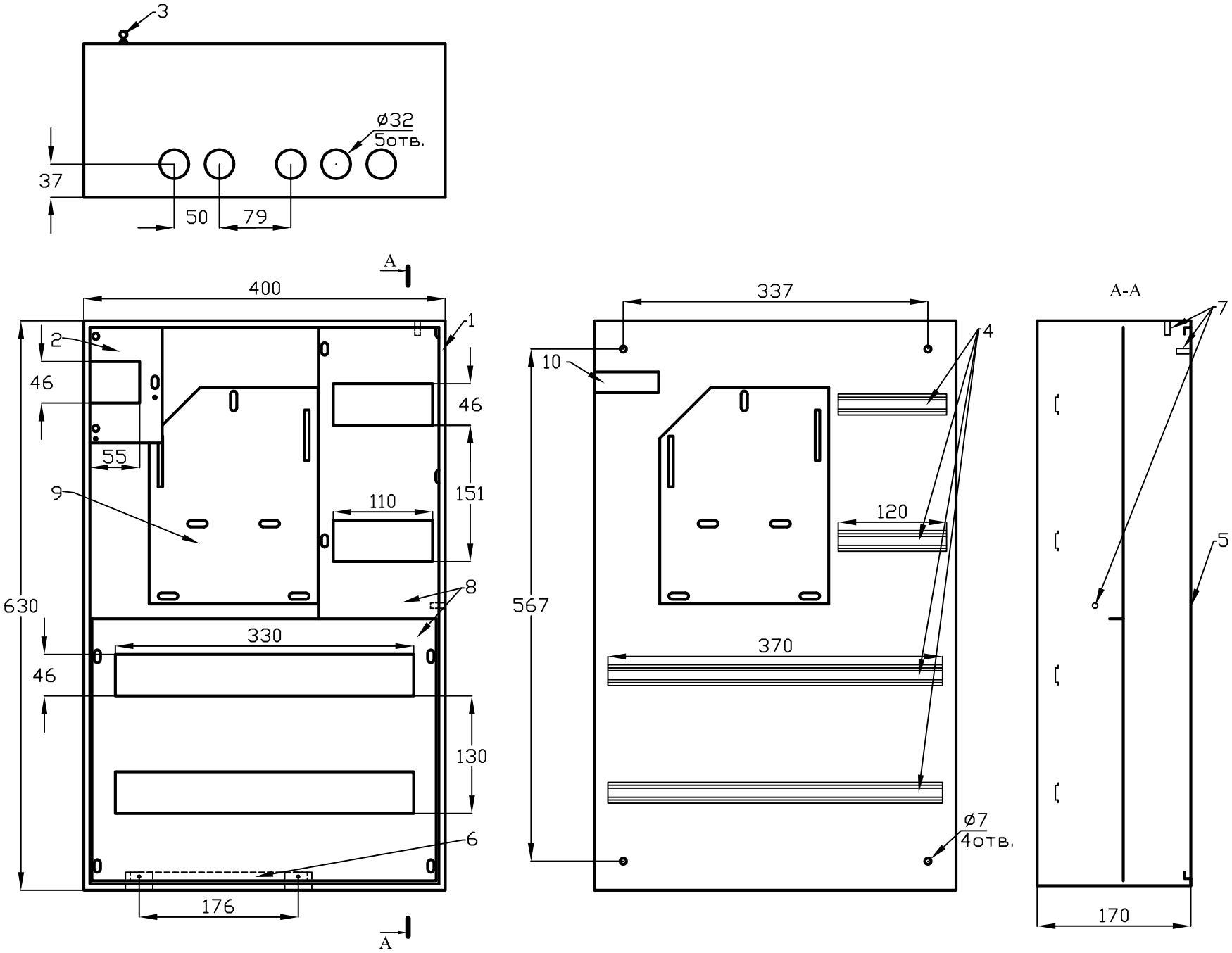

№ поз.	Наименование
1	Корпус щита
2	Фальшпанель
3	Замок
4	DIN-рейка
5	Дверь
6	Рейка шин N и PE
7	Омеднённая шпилька М6
8	Фальшпанель
9	Панель под счётчик
10	Скоба под автоматы